SCHEMA GRUPPO DI PRESSURIZZAZIONE

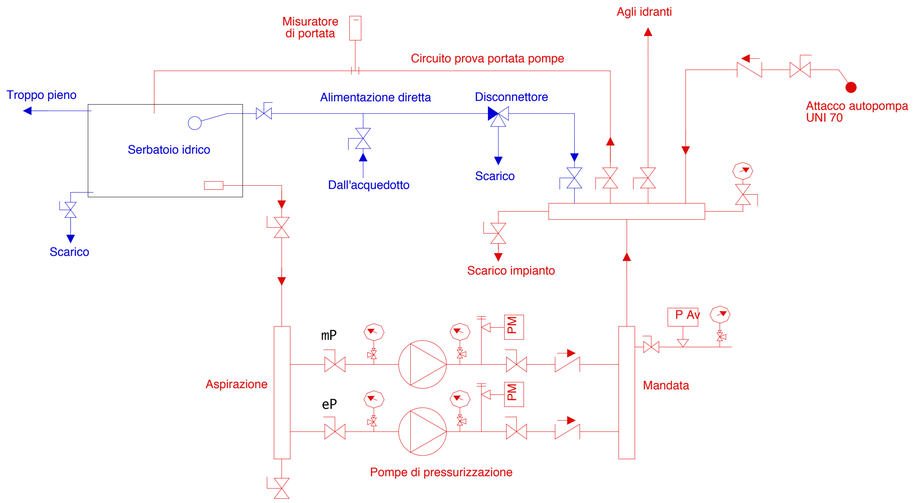

Ref.	Description Descrizione
1	Duty electrically driven pump Elettropompa di servizio
2	Stand-by diesel driven pump Motopompa di riserva
3	Jockey pump Pompa pilota
4	Duty electrically driven pump control panel Quadro di controllo elettropompa di servizio
5	Stand-by diesel driven pump control panel Quadro di controllo motopompa di riserva
6	Jockey pump control panel Quadro di controllo pompa pilota
7	Baseframe Basamento
8	Concentric taper Divergente concentrico
9	Compensation joint Giunto di compensazione
10	Non return valve Valvola di ritegno
11	Isolating valve Valvola di intercettazione
12	Discharge manifold Collettore di mandata
13	Duty pump starting device Dispositivo di avviamento pompa di servizio
14	Jockey pump starting pressure switch Pressostato avviamento pompa pilota
15	Pressure switch for detection of delivered pressure Pressostato per il rilevamento della pressione erogata
16	Fuel tank Serbatoio per il gasolio
17	Batteries Batterie

Ref.	Description Descrizione	Size Dimensione
A	Duty pump suction connection Connessione di aspirazione pompa di servizio	DN 50 PN16 EN 1092
B	Jockey pump suction connection Connessione di aspirazione pompa pilota	Rp 1"¼
C	Discharge connection Connessione di mandata	DN 50 PN16 EN 1092
D	Priming connection Connessione di adescamento	Rp 2"
E	Bleed line connection Connessione di ricircolo	Rp 1"
F	Pressure tank connection Connessione serbatoio di pressurizzazione	Rp 1" (1x 24 Lt. PN16)
G	Connection pumps room sprinkler protection Connessione protezione sprinkler locale pompe	Rp 1"
H	Fumes exhaust connection Connessione scarico fumi	ø32 mm
I	Fuel tank air vent Connessione di sfiato serbatoio del gasolio	M14x1,5

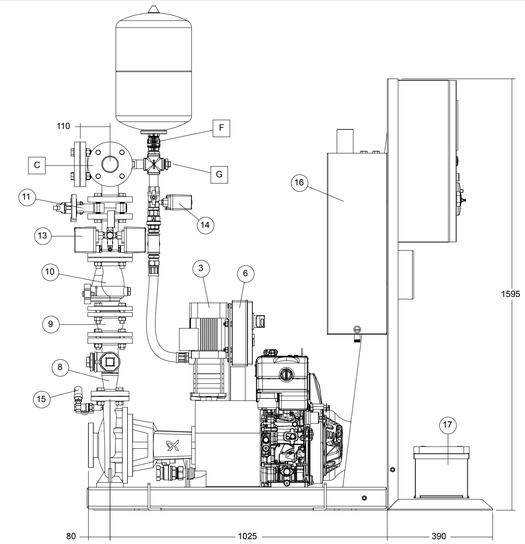

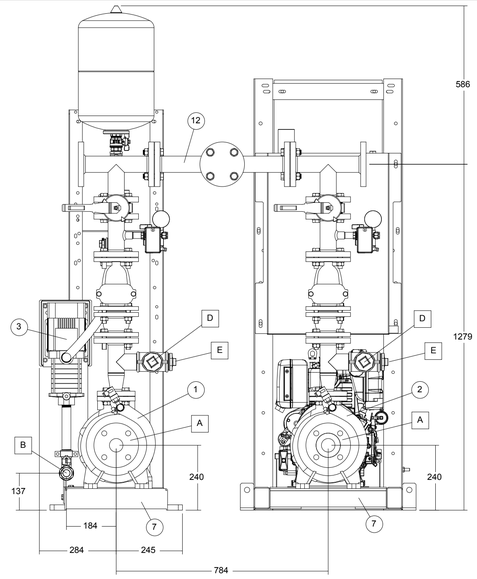

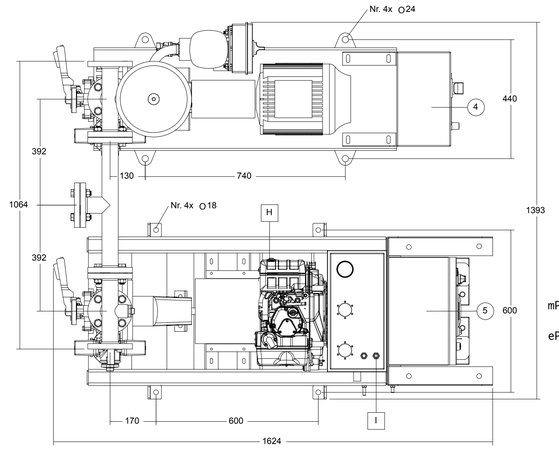

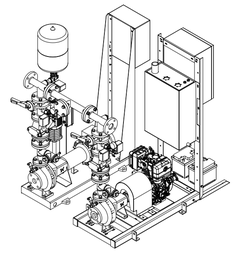

TOLLERANZA: à 20 mm
TOLERANCE: à 20 mm

mP motopompa ad intervento automatico

eP elettropompa con alimentazione preferenziale

Scala: 1:10

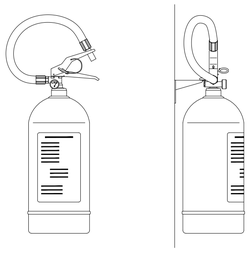

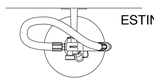

ESTINTORE PORTATILE

GUIDA ALLA SCELTA DELL'ESTINTORE ADATTO

CLASSI	TIPO DI ESTINTORE: POLVERE	CO2	IDRICO	SCHIUMA
MATERIALI SOLIDI A LEGNO CARTA TESSUTI PAGLIA GOMMA VARI PRODOTTI NATURALI	SI	NO	SI	SI
MATERIALI LIQUIDI B BENZINE OLI MINERALI METANO POLIGAS VERNICI ALCOLI ECC	SI	SI	NO	SI
GAS C ACETILENE IDROGENO METANO BUTANO PROPANO ECC	SI	SI	NO	NO
SOSTANZE METALLICHE D	SI	NO	NO	NO
IMPIANTI E ATTREZZATURE ELETTRICHE MOTORI TRASFORMATORI QUADRI ELETTRICI ELETTRONICA (MASSA INFERIORE A 25 KG)	SI	SI	NO	NO

N.B. LE INDICAZIONI DELLA TABELLA SONO DI CARATTERE GENERALE: ACCERTARSI CHE SULL'ESTINTORE COMPRA LA CLASSE DI INCENDIO ALLA QUALE E' DESTINATO L'APPARECCHIO.
NEI LOCALI CONTENENTI DI CLASSE D IDEGGIORE UTILIZZARE DELLE POLVERI SPECIALI ED OPERARE CON PERSONALE PARTICOLARMENTE ADDESTRATO.

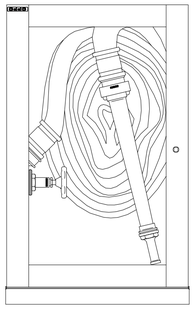

IDRANTE A PARETE

ATTACCO PER AUTOPOMPA VIGILI DEL FUOCO UNI70

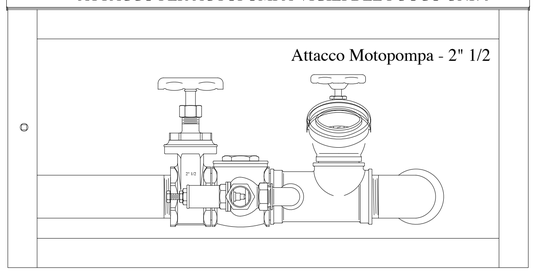

COMUNE DI RADDUSA

CITTA' METROPOLITANA DI CATANIA

Settore dei Servizi Tecnici

LAVORI DI COSTRUZIONE DELLA NUOVA SCUOLA ELEMENTARE NEL COMPARTO SCOLASTICO DI VIA ASILO NIDO

PROGETTO ESECUTIVO

MISURE DI PREVENZIONE INCENDI

Elaborato: Gruppo di pressurizzazione e schema funzionale

progetto U.T.C.
Dott. Arch. Liborio Pavone

il R.U.P.
Geom. Antonino Cicero

RADDUSA
settembre/2019

tavola
5.3